Cames en inox 304
Pour quart de tour
Butée externe sur la came

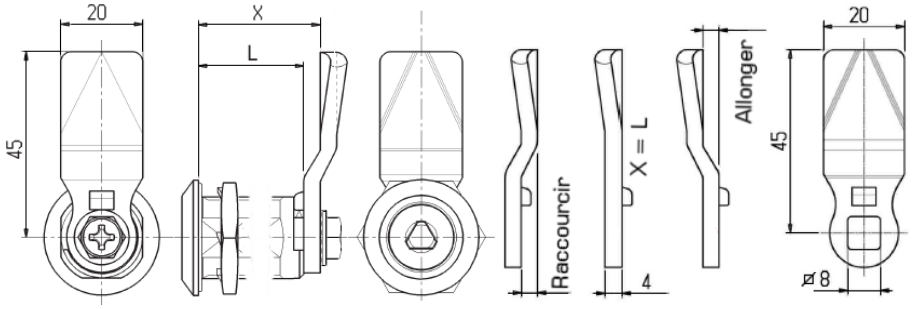

Valeurs de X si L=18	Déport pour Raccourcir	Déport pour Allonger	Référence de came
6	12	-	X204045C08U12R
10	8	-	X204045C08U08R
14	4	-	X204045C08U04R
18	-	-	X204045C08U
20	-	2	X204045C08U02E
22	-	4	X204045C08U04E
24	-	6	X204045C08U06E
26	-	8	X204045C08U08E
28	-	10	X204045C08U10E

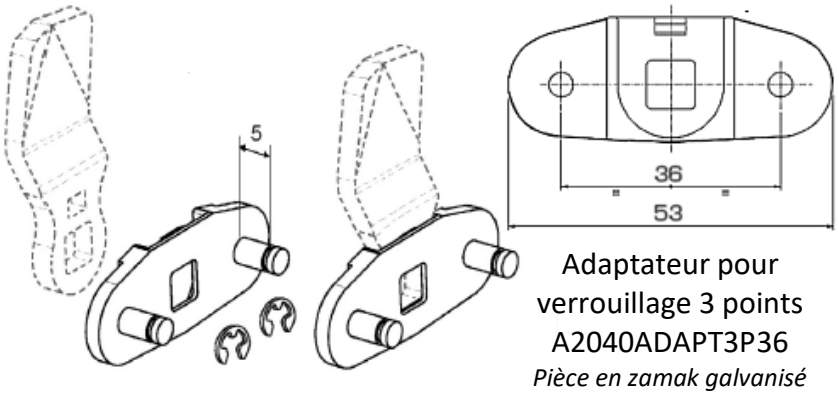

Adaptateur pour verrouillage 3 points
A2040ADAPT3P36
Pièce en zamak galvanisé

Came à commander à part du loquet quart de tour suivant longueur et écart « X » requis.
Nous consulter pour d'autres dimensions.